ANTES DE INICIAR LA INSTALACIÓN LEA Y COMPRENDA TODAS LAS INSTRUCCIONES

Marca: AURO LIGHTING

ADVERTENCIA

Riesgo de shock eléctrico

- Verifique que se encuentre el servicio de red interrumpido antes de instalar
- No montar en superficies inflamables
- La unidad se puede caer si no está instalada correctamente.

Seguir las instrucciones de instalación

Modelo: AT32123CB

GENERAL

El luminario VITO está diseñado para su uso en iluminación de interiores, para ser adosado o sobrepuesto al techo, de fácil instalación y fácil manejo. fabricado en fundición de aluminio inyectado a presión, color blanco, arillo en color blanco. Difusor transparente. Led CREE. ópticas disponibles de 15º y 24º.

CONSERVACIÓN

- Al instalar o desinstalar el luminario desconecte la alimentación
- Manipule su luminario con cuidado.
- Conéctese únicamente a la tensión de alimentación especificada en el producto.

INSTALACIÓN

1. Remueva el luminario de su empaque original.
2. Se debe montar el luminario en el brazo de montaje, sujetándolo firmemente con las abrazaderas y los tornillos de fijación dentro del luminario.
3. Por seguridad desconecte la alimentación eléctrica antes de realizar la instalación del luminario.
4. Identifique los cables de entrada de alimentación al luminario; negro es de línea, blanco es neutro y verde es a tierra física.
5. Revisar la información de las características eléctricas del luminario (parámetros de alimentación)
6. Conecte los cables del luminario con los cables de alimentación y asegúrese de aislarlos.
7. Conecte la alimentación eléctrica y verifique que el luminario encienda.

Nota:

Refiérase al etiquetado producto para consultar las características y especificaciones eléctricas del mismo

IMPORTADO POR:
NORMAGRUP ILUMINACIÓN DE MÉXICO, S.A. DE C.V.
CALLE PEDRO MORENO 1786, COL. REFORMA,
SAN MATEO ATENCO, ESTADO DE MÉXICO, MÉXICO CP. 52120
WWW. NORMAGRUP.COM.MX
TELEFONO: +527229178830

Step1

Por favor asegúrate de que la corriente esta desconectada antes de continuar.

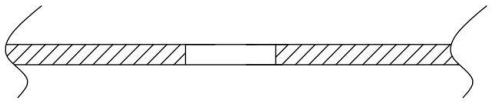

Taladre un agujero en el techo, del tamaño adecuado antes de la instalación de la luminaria.

Step2

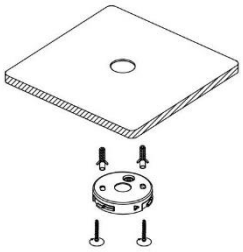

Misma dirección de instalación.

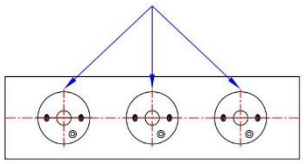

Los tornillos se fijan como se muestra en la imagen, la junta debe mantenerse en la misma dirección de la instalación.

Step3

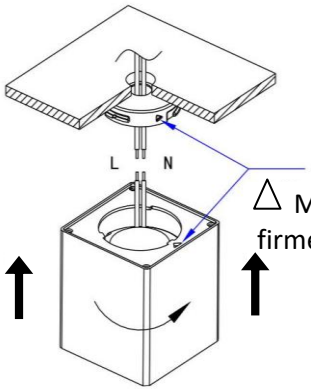

Atención:
△ Mantenga la luminaria firme para fijar la posición.

Conecte los cables de corriente a la entrada de línea y neutro (L&N) a las entradas del Driver del luminario.

Step4

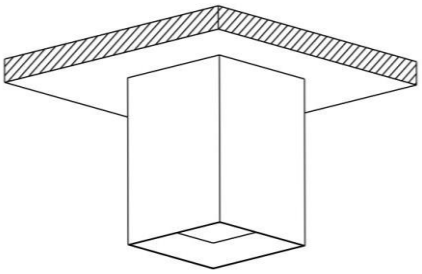

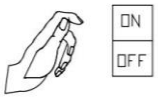

Fije la luminaria en la base y pruebe su funcionamiento.

AURO Lighting