Ficha tecnica

Magneto mini

Ref. ATMN27243N21

Luminario tipo spot de sobreponer en riel. Fabricado en aluminio color negro. LED marca OSRAM.

on / off | 30° | 24 Vcd | Seguridad Fotobiológica 1

IP 20 | F | eco | LED

Dimensiones

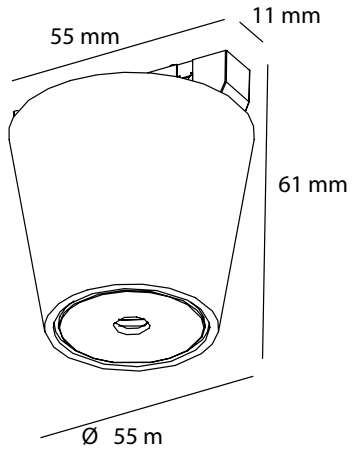

Características técnicas

104 lm	Lúmenes	50000	Horas de vida útil
3000 K	Temperatura	0.95	Factor de Potencia
3 W	Potencia	92	Rendimiento (%)
0.160 kg	Peso	90	CRI
		2	Años de garantía

Accesorios disponibles

Instalación: Introducir la luminaria hasta el fondo del riel. haciendo presión en la misma hasta que haga clic dentro del perfil.

Datos fotométricos

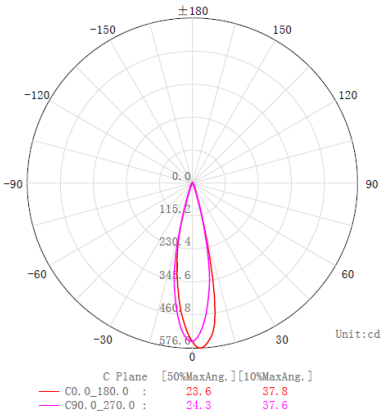

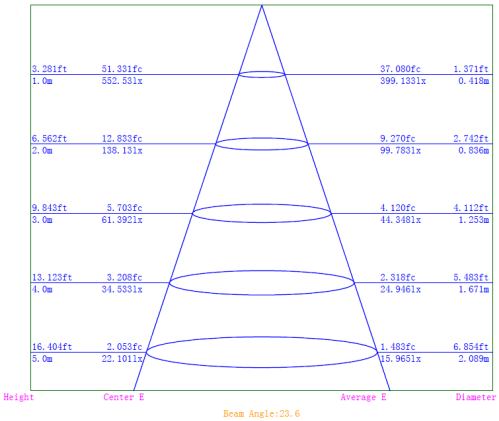

World Lighting Technology Group

WLTG MÉXICO, S.A. DE C.V.
CALLE PEDRO MORENO 1786, COL. REFORMA,
SAN MATEO ATENCO, ESTADO DE MÉXICO, MÉXICO
CP. 52120
7229178829
www.aurolighting.com.mx
auro@aurolighting.com.mx