Ficha técnica

Tarik

Ref. AT35124B

Luminario de empotrar en falso plafón, orientable 30º, fabricado en fundición de **aluminio** inyectado a presión, color blanco. **LED marca** CREE. Difusor transparente. Reflectores disponibles de 15º y 35º.

on / off | 24° | 100-277 Vca 50/60 Hz | UGR <25 | Seguridad Fotobiológica 1

IP 20 | 850°C | F | eco | LED

Optica de 15º - AA153512 15°

Optica de 35º - AA353512 35°

Dimensiones

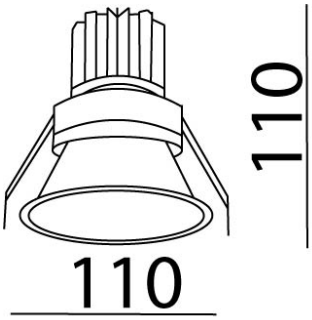

Instalación: Crear perforación de 100 mm y cablear el luminario. Subir los resortes y depositarlo dentro.

Características técnicas

1078 lm	Lúmenes
4000 K	Temperatura
12 W	Potencia
0.42 Kg	Peso
50000	Horas de vida útil
0,95	Factor de Potencia
92	Rendimiento (%)
90	CRI
2	Años de garantía

Voltaje: 100-277V 50/60Hz

Datos fotométricos

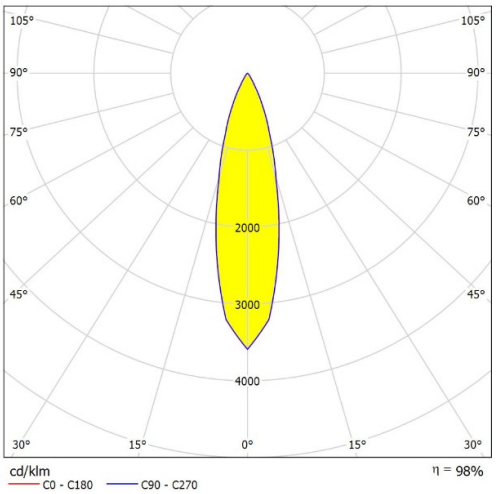

NORMAGRUP ILUMINACIÓN DE MÉXICO S.A. DE C.V.
Gral. Mariano Escobedo No. 353-A oficina 502
Col. Polanco Sección V
C.P. 11570 CDMX México
55 7258 8822
www.aurolighting.com.mx
auro@aurolighting.com.mx

Normagrup
Sense of Technology