Ficha técnica

Lido

Ref. AT3254N

Luminario de empotrar en falso plafón, fabricado en fundición de **aluminio**, color **negro**. Difusor transparente. **LED marca CITIZEN** y **driver multivoltaje**.

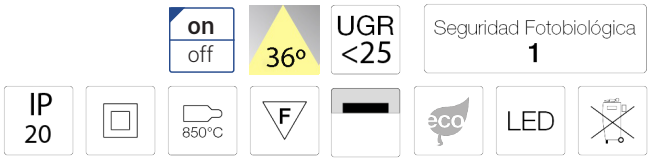

Reflector de 50°: AA503254

Dimensiones

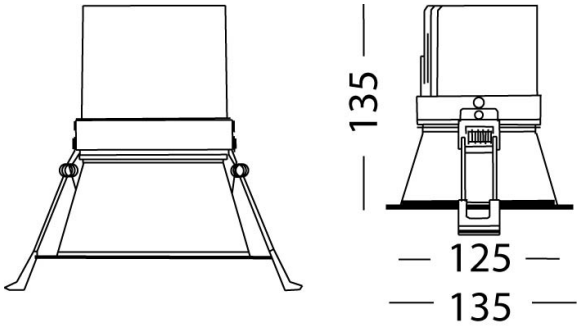

Características técnicas

2900 lm	Lúmenes
4000 K	Temperatura
25 W	Potencia
0.920 Kg	Peso
50000	Horas de vida útil
0,95	Factor de Potencia
92	Rendimiento (%)
90	CRI
2	Años de garantía

Voltaje: 100-277V 50/60Hz

Instalación: Crear perforación de 125 mm y cablear el luminario. Subir los resortes y depositarlo dentro.

Datos fotométricos

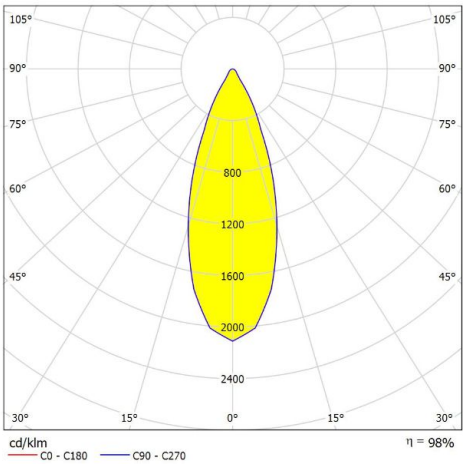

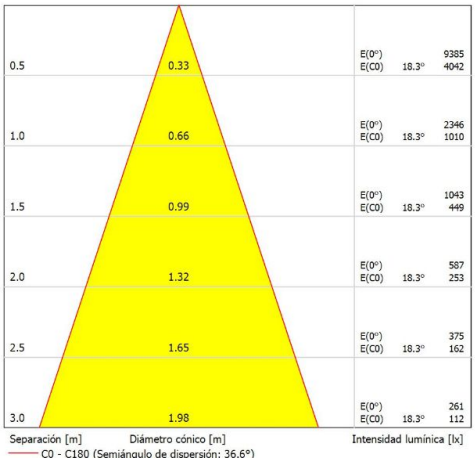

NORMAGRUP ILUMINACIÓN DE MÉXICO S.A. DE C.V.
Gral. Mariano Escobedo No. 353-A oficina 502
Col. Polanco Sección V
C.P. 11570 CDMX México
55 7258 8822
www.aurolighting.com.mx
auro@aurolighting.com.mx

Normagrup
Sense of Technology