Ficha técnica

Guido

Ref. AIT930DN

Luminario de empotrar en plafón, fabricado en fundición de **aluminio**, color negro TRIMLESS. Difusor. Haz de luz concentrado. **LED** marca CREE. **Driver dimeable por DALI.**

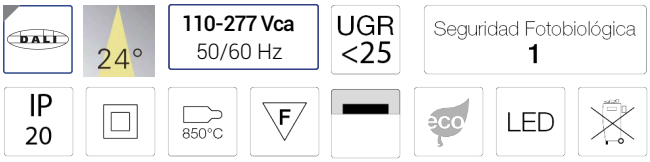

Dimensiones

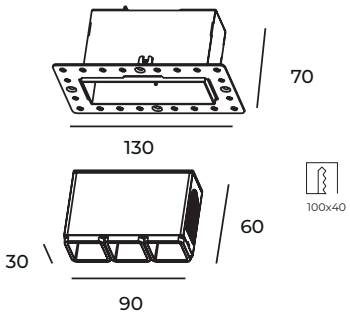

Características técnicas

450 lm	Lúmenes
3000 K	Temperatura
6 W	Potencia
0.660 Kg	Peso
50000	Horas de vida útil
0,95	Factor de Potencia
92	Rendimiento (%)
90	CRI
2	Años de garantía

Instalación: Realizar un agujero cuadrado de 115 X 70, cablear, colocar el luminario y girar los 4 tornillos internos para bajar los seguros.

Datos fotométricos

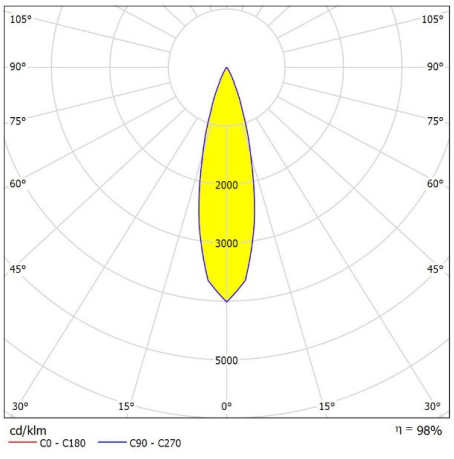

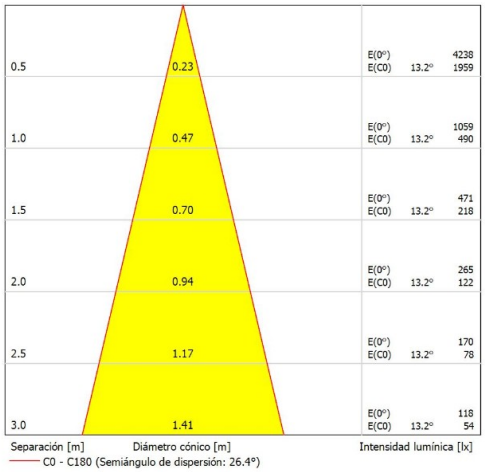

NORMAGRUP ILUMINACIÓN DE MÉXICO S.A. DE C.V.
Gral. Mariano Escobedo No. 353-A oficina 502
Col. Polanco Sección V
C.P. 11570 CDMX México
55 7258 8822
www.aurolighting.com.mx
auro@aurolighting.com.mx

Normagrup
Sense of Technology