Ficha técnica

# Dana

## Ref. AIT540B

Luminario de empotrar en plafón, fabricado en fundición de **aluminio**, color blanco. Wall washer 30° + 50°, dirigible 360°.

Difusor transparente.

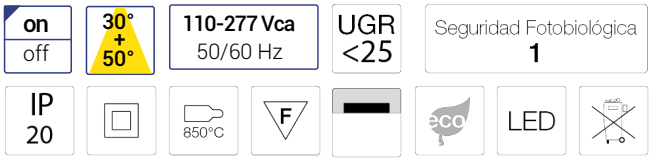


### Dimensiones

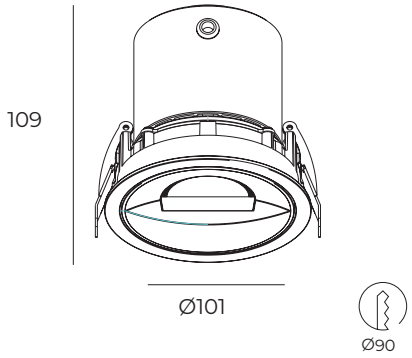


### Características técnicas

| | | | |
|---|---|---|---|
| 908 lm | Lúmenes | 50000 | Horas de vida útil |
| 4000 K | Temperatura | 0,95 | Factor de Potencia |
| 18 W | Potencia | 92 | Rendimiento (%) |
| 0.620 Kg | Peso | 93 | CRI |
| | | 2 | Años de garantía |

### Datos fotométricos

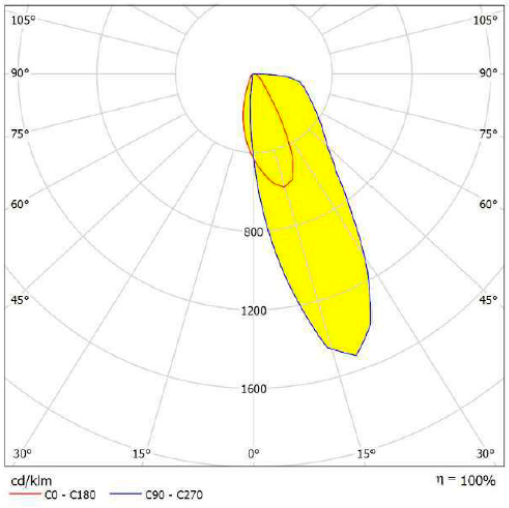


Normagrup
Sense of Technology

NORMAGRUP ILUMINACIÓN DE MÉXICO S.A. DE C.V.
Gral. Mariano Escobedo No. 353-A oficina 502
Col. Polanco Sección V
C.P. 11570 CDMX México
55 7258 8822
www.aurolighting.com.mx
auro@aurolighting.com.mx