Ficha técnica

Guido

Ref. AIT1130ON

Luminario de empotrar en plafón, fabricado en fundición de **aluminio**, color negro TRIMLESS. Difusor. Haz de luz concentrado. **LED** marca CREE. **Driver dimeable por 0-10V.**

0-10 V | 24º | 110-277 Vca 50/60 Hz | UGR <25 | Seguridad Fotobiológica 1

IP 20 | 850°C | F | eco | LED

Dimensiones

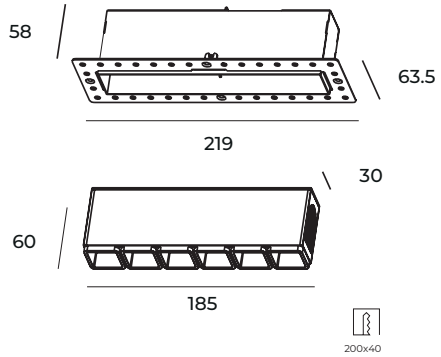

Instalación: Realizar un agujero cuadrado de 200 X 40 mm, cablear, colocar el luminario fijar las pestañas y cubrirlas .

Características técnicas

900 lm	Lúmenes
3000 K	Temperatura
12 W	Potencia
1.000 Kg	Peso
50000	Horas de vida útil
0,95	Factor de Potencia
92	Rendimiento (%)
90	CRI
2	Años de garantía

Datos fotométricos

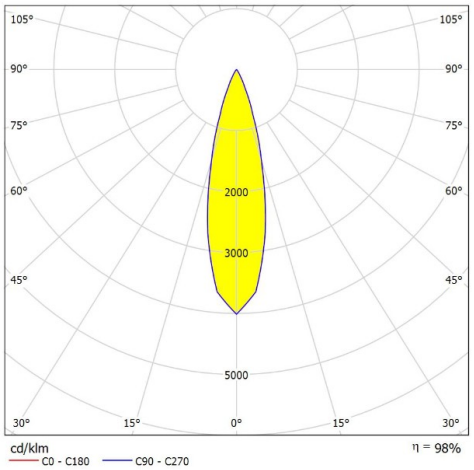

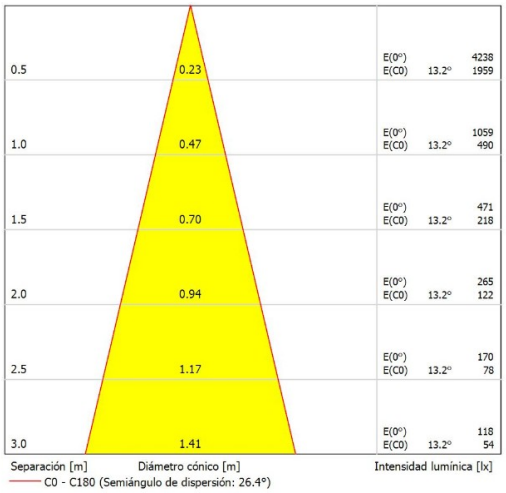

:MAGRUP ILUMINACIÓN DE MÉXICO S.A. DE C.V.
Gral. Mariano Escobedo No. 353-A oficina 502
Col. Polanco Sección V
C.P. 11570 CDMX México
55 7258 8822
www.aurolighting.com.mx
auro@aurolighting.com.mx

Normagrup
Sense of Technology