Ficha técnica

KALA H

Ref. AIR930MB

Luminario de montaje en riel, fabricado en fundición de aluminio, color blanco. Compatible con carril trifásico. Alta eficiencia lumínica. Difusor transparente. Driver multivoltaje. LED marca BRIDGELUX.

Dimensiones

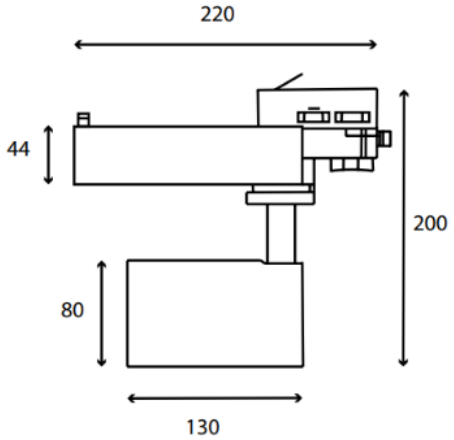

Instalación: Deslizar el luminario sobre el riel y poner el seguro.

Características técnicas

2200 lm	Lúmenes	50000	Horas de vida útil
3000 K	Temperatura	0,90	Factor de potencia
26 W	Potencia	92	Rendimiento (%)
1,18 Kg	Peso	90	CRI
		2	Años de garantía

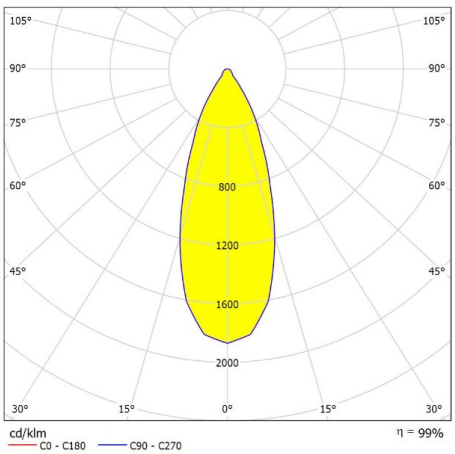

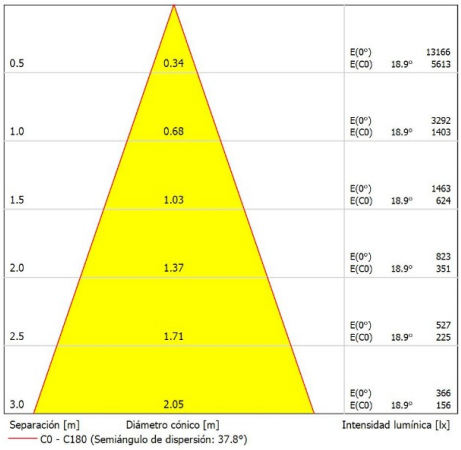

Normagrup
Sense of Technology

NORMAGRUP ILUMINACIÓN DE MÉXICO S.A. DE C.V.
Gral. Mariano Escobedo No. 353-A Oficina 502
Col. Polanco Sección V
C.P. 11570 CDMX México
55 7258 8822
www.aurolighting.com.mx