Ficha técnica

Kuno

Ref. AEM730U

Luminario de exterior para sobreponer a muro, fabricado en polímero color gris urbano. Decorativo y eficiente. Resistente a la intemperie marina. Up&Down. LED marca EPISTAR.

on off | 65º | 100-240 Vca 50/60 Hz | UGR <25 | Seguridad Fotobiológica 1

IP 65 | 850°C | F | eco | LED

Dimensiones

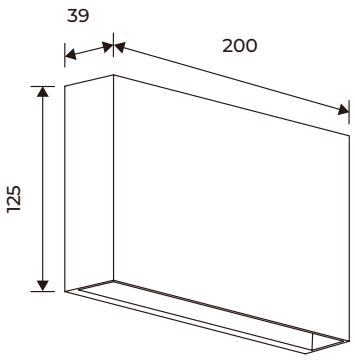

Instalación: Cablear el luminario, fijarlo con tornillos a muro y colocar la tapa.

Características técnicas

739 lm	Lúmenes	36000	Hbras de vida útil
3000 K	Temperatura	0,95	Factor de Potencia
12 W	Potencia	92	Rendimiento (%)
0.200 Kg	Peso	80	CRI
		2	Años de garantía

Datos fotométricos

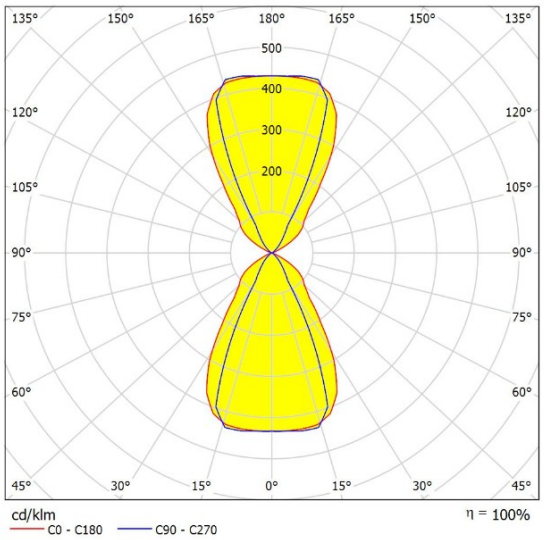

Normagrup
Sense of Technology

NORMAGRUP ILUMINACIÓN DE MÉXICO S.A. DE C.V.
Gral. Mariano Escobedo No. 353-A Oficina 502
Col. Polanco Sección V
C.P. 11570 CDMX México
55 7258 8822
www.aurolighting.com.mx
auro@aurolighting.com.mx